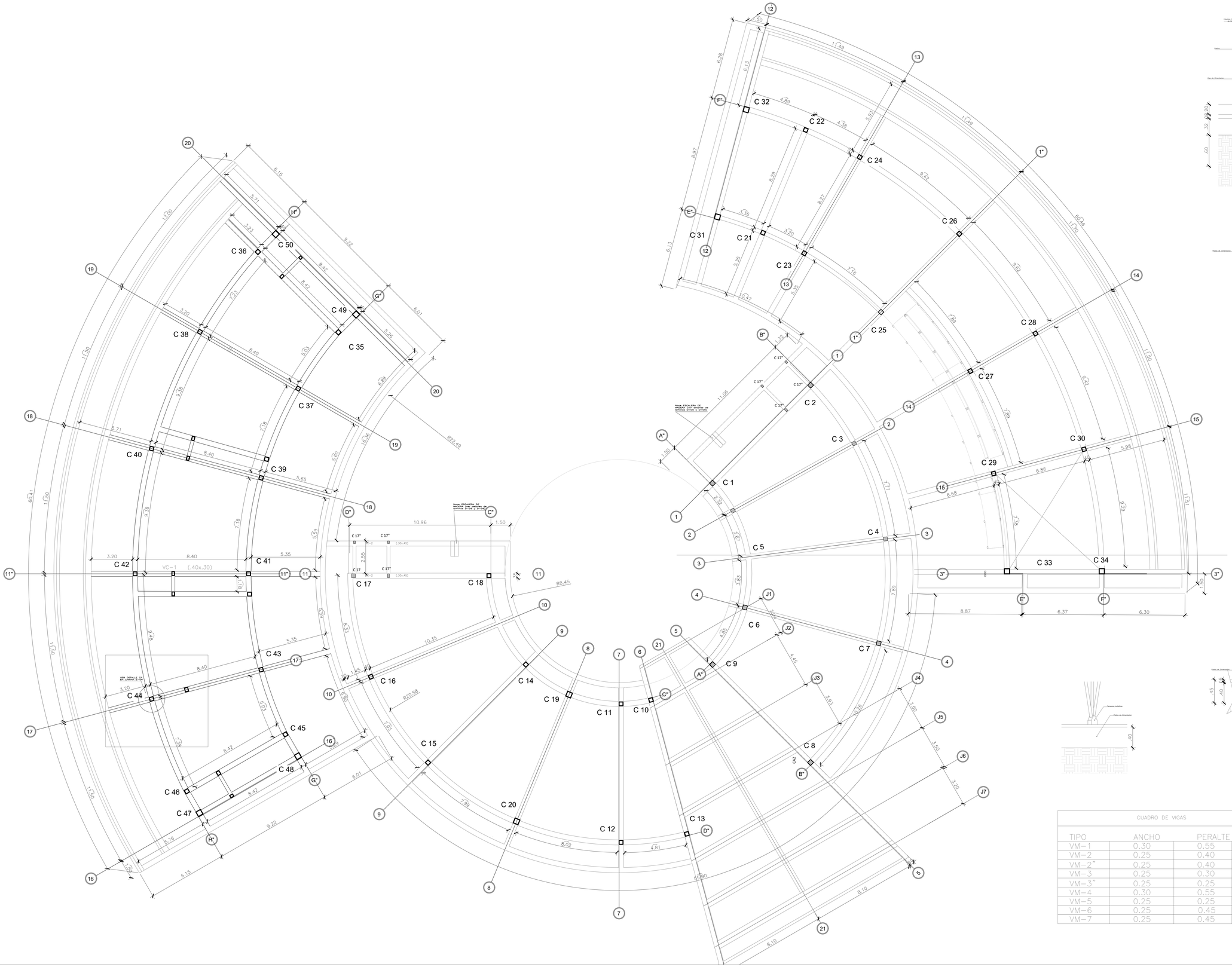

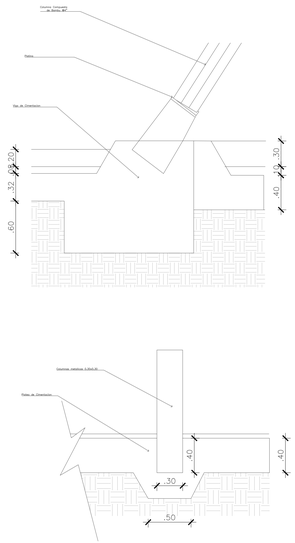

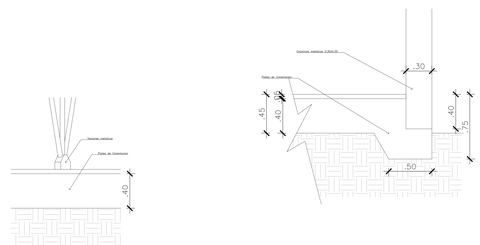

CUADRO DE VIGAS			
TIPO	ANCHO	PERALTE	
VM-1	0.30	0.55	
VM-2	0.25	0.40	curva t1
VM-2"	0.25	0.40	curva t2
VM-3	0.25	0.30	curva
VM-3"	0.25	0.25	
VM-4	0.30	0.55	curva
VM-5	0.25	0.25	curva
VM-6	0.25	0.45	
VM-7	0.25	0.45	curva

UNIVERSIDAD NACIONAL DE INGENIERIA

FAUA

FACULTAD DE ARQUITECTURA URBANISMO Y ARTES

PROYECTO : CENTRO DE INTERPRETACION E INVESTIGACION EN EL AREA DE CONSERVACION REGIONAL HUMEDALES DE VENTANILLA

UBICACION :

AREA DE CONSERVACION REGIONAL HUMEDALES DE VENTANILLA

Norte

REVISIONES:

Revisador :

GLADYS MERCEDES SILVA GONZALES

Asesor de Tesis :

ARQ. Alberto Fernando Obella Arega

Asesores de Especialidades :

ESTRUCTURAS:
ING. Carmen Pacora Perez

INSTALACIONES SANITARIAS:
ING. Jorge Castillo Chavez

INSTALACIONES ELECTRICAS
ING. Ubaldo Rivas

ESC : INDICADA

Plano :

LOSA DE CIMENTACION

AÑO 2019

LIMA - PERU

PLANTEAMIENTO GENERAL - CIMENTACION

Lámina :

E-01

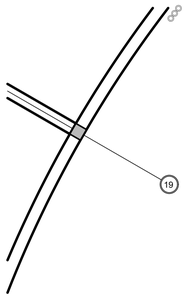

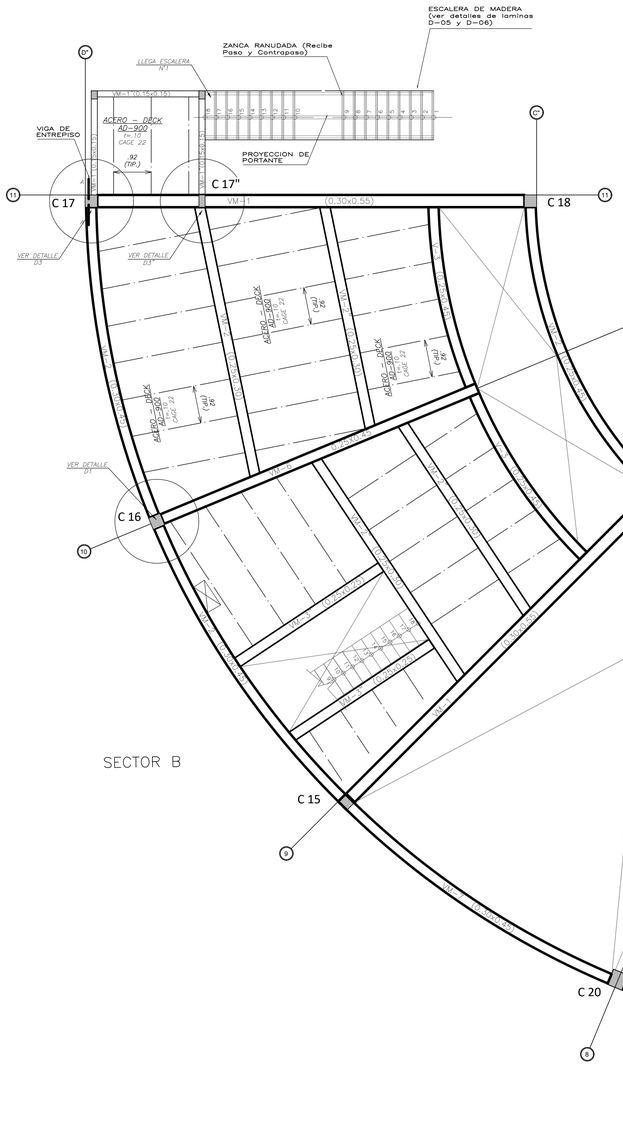

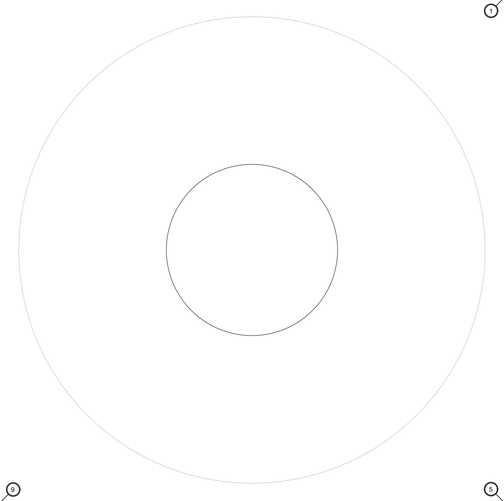

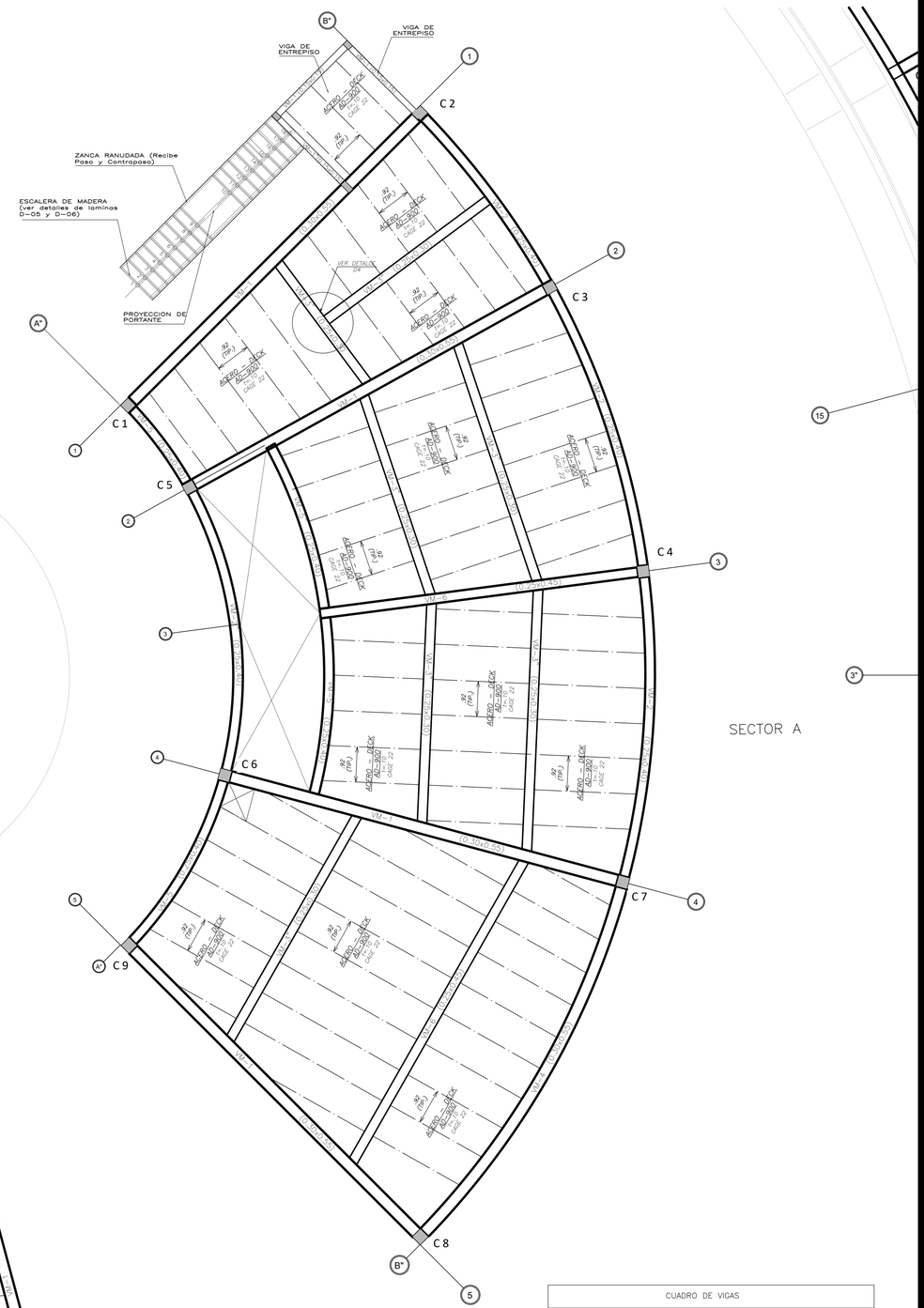

CUADRO DE VIGAS			
TIPO	ANCHO	PERALTE	
VM-1	0.30	0.55	
VM-2	0.30	0.45	curva t1
VM-2"	0.25	0.40	curva t2
VM-3	0.25	0.30	curva
VM-3"	0.25	0.30	
VM-4	0.30	0.55	curva
VM-5"	0.25	0.25	curva
VM-6	0.25	0.45	
VM-7	0.25	0.45	curva

PLANTA PRIMER NIVEL
SECTOR A - B
ESC. 1/100

PLANTEAMIENTO GENERAL - SECTOR A y B

UNIVERSIDAD NACIONAL DE INGENIERIA

FAUA

FACULTAD DE ARQUITECTURA URBANISMO Y ARTES

PROYECTO : CENTRO DE INTERPRETACION E INVESTIGACION EN EL AREA DE CONSERVACION REGIONAL HUMEDALES DE VENTANILLA

UBICACION :

AREA DE CONSERVACION REGIONAL HUMEDALES DE VENTANILLA

Norte :

REVISIONES:

Bachiller :

GLADYS MERCEDES SILVA GONZALES

Asesor de Tesis :

ARQ. Alberto Fernandez-Dávila Arapa

Asesores de Especialidades :

ESTRUCTURAS:
ING. Carmen Pacora Perez

INSTALACIONES SANITARIAS:
ING. Jorge Castillo Chavez

INSTALACIONES ELECTRICAS:
ING. Ubaldo Rosas

ESC : 1/75

Plano :

ESTRUCTURAS
VIGAS, COLUMNAS, LOSA

AÑO 2019

LIMA - PERU

Lamina :

E-02

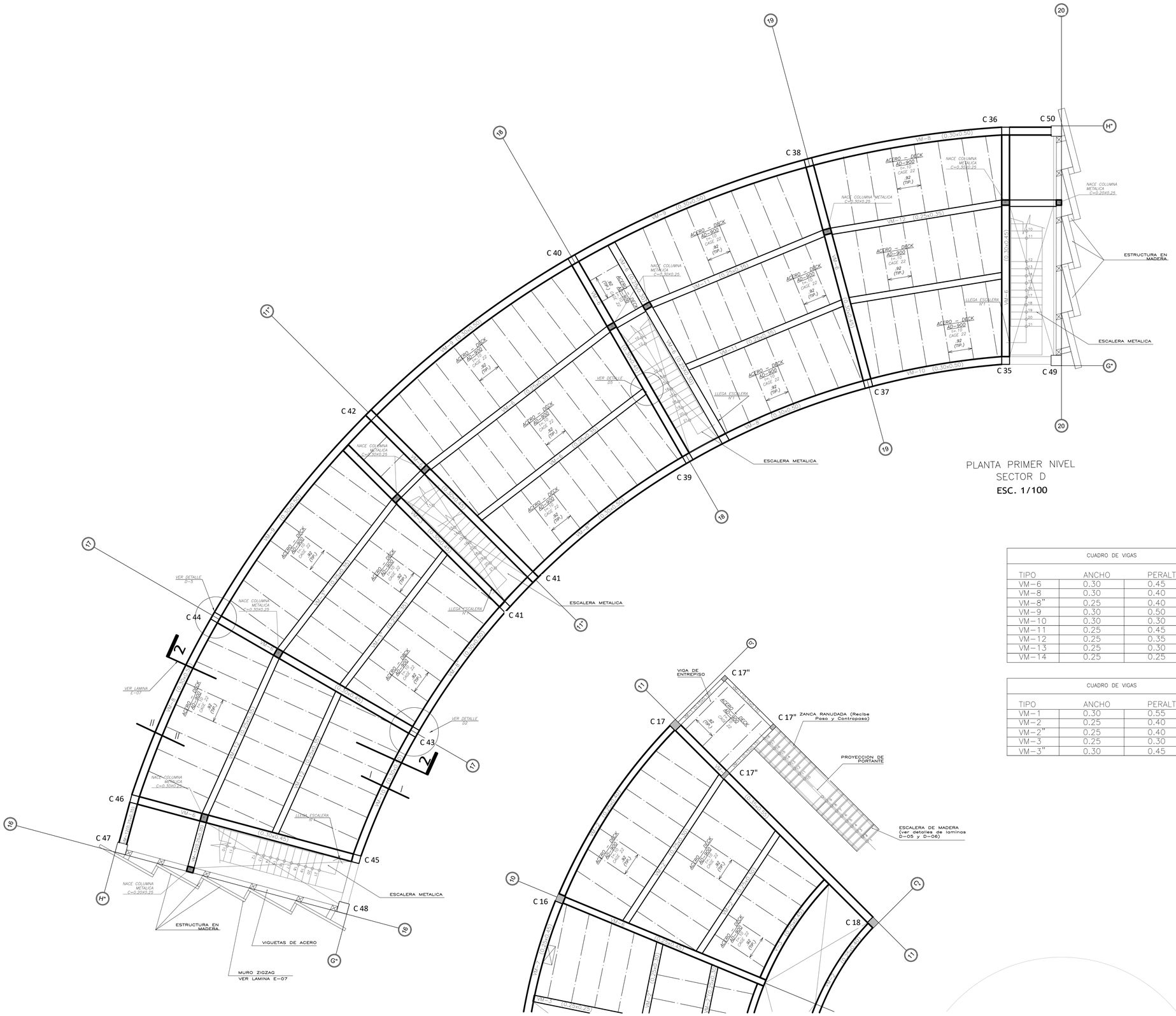

PLANTA PRIMER NIVEL
SECTOR D
ESC. 1/100

CUADRO DE VIGAS			
TIPO	ANCHO	PERALTE	
VM-6	0.30	0.45	
VM-8	0.30	0.40	curva t1
VM-8"	0.25	0.40	curva t2
VM-9	0.30	0.50	curva
VM-10	0.30	0.30	curva
VM-11	0.25	0.45	
VM-12	0.25	0.35	curva
VM-13	0.25	0.30	
VM-14	0.25	0.25	curva t2

CUADRO DE VIGAS			
TIPO	ANCHO	PERALTE	
VM-1	0.30	0.55	
VM-2	0.25	0.40	curva t1
VM-2"	0.25	0.40	curva t2
VM-3	0.25	0.30	curva
VM-3"	0.30	0.45	

PLANTEAMIENTO GENERAL - SECTOR D

UNIVERSIDAD NACIONAL DE INGENIERIA

FACULTAD DE ARQUITECTURA URBANISMO Y ARTES

PROYECTO : CENTRO DE INTERPRETACION E INVESTIGACION EN EL AREA DE CONSERVACION REGIONAL HUMEDALES DE VENTANILLA

UBICACION : AREA DE CONSERVACION REGIONAL HUMEDALES DE VENTANILLA

Norte :

REVISIONES:

Bachiller : GLADYS MERCEDES SILVA GONZALES

Asesor de Tesis : ARQ. Alberto Fernandez-Dávila Anaya

Asesores de Especialidades :

ESTRUCTURAS: ING. Carmen Pacora Perez

INSTALACIONES SANITARIAS: ING. Jorge Castillo Chavez

INSTALACIONES ELECTRICAS ING. Ubaldo Roas

E S C : 1 | 7 5

Plano : E S T R U C T U R A S VIGAS, COLUMNAS, LOSA

AÑO 2019

LIMA - PERU

Lamina : E-03

CUADRO DE VIGAS			
TIPO	ANCHO	PERALTE	
VM-6	0.25	0.45	
VM-3"	0.25	0.25	
VM-8"	0.25	0.40	curva t2
VM-9	0.25	0.50	curva
VM-13	0.25	0.30	
VM-14	0.25	0.25	curva t2
VM-14"	0.25	0.25	curva
VM-15	0.25	0.40	curva t3

CUADRO DE VIGAS			
TIPO	ANCHO	PERALTE	
VM-1	0.30	0.55	
VM-2	0.25	0.40	curva t1
VM-2"	0.25	0.40	curva t2
VM-3	0.25	0.30	curva
VM-3"	0.25	0.25	
VM-4	0.30	0.55	curva
VM-5	0.25	0.25	curva
VM-6	0.25	0.45	

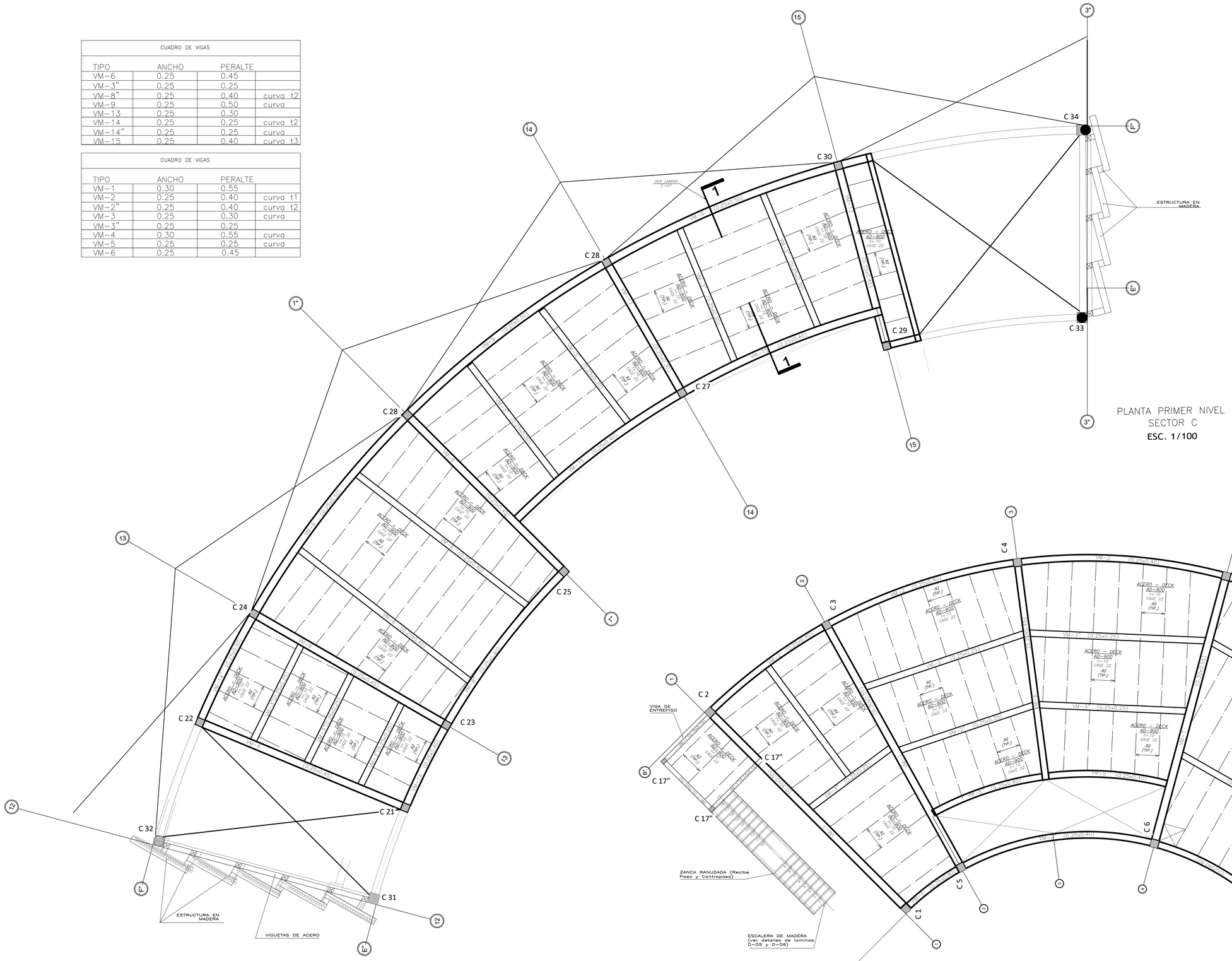

PLANTA PRIMER NIVEL
SECTOR C
ESC. 1/100

PLANTEAMIENTO GENERAL - SECTOR C

UNIVERSIDAD NACIONAL DE INGENIERIA

FAUA

FACULTAD DE ARQUITECTURA URBANISMO Y ARTES

PROYECTO : CENTRO DE INTERPRETACION E INVESTIGACION EN EL AREA DE CONSERVACION REGIONAL HUMEDALES DE VENTANILLA

UBICACION : AREA DE CONSERVACION REGIONAL HUMEDALES DE VENTANILLA

Norte :

REVISIONES:

Bachiller :
GLADYS MERCEDES SILVA GONZALES

Asesor de Tesis :
ARQ. Alberto Fernandez-Dávila Arapa

Asesores de Especialidades :
ESTRUCTURAS: ING. Carmen Pacora Perez
INSTALACIONES SANITARIAS: ING. Jorge Castillo Chavez
INSTALACIONES ELECTRICAS ING. Ubaldo Rosas

ESC : 1|75

Plano :
ESTRUCTURAS VIGAS, COLUMNAS, LOSA

AÑO 2019

LIMA - PERU

Lamina :
E-04

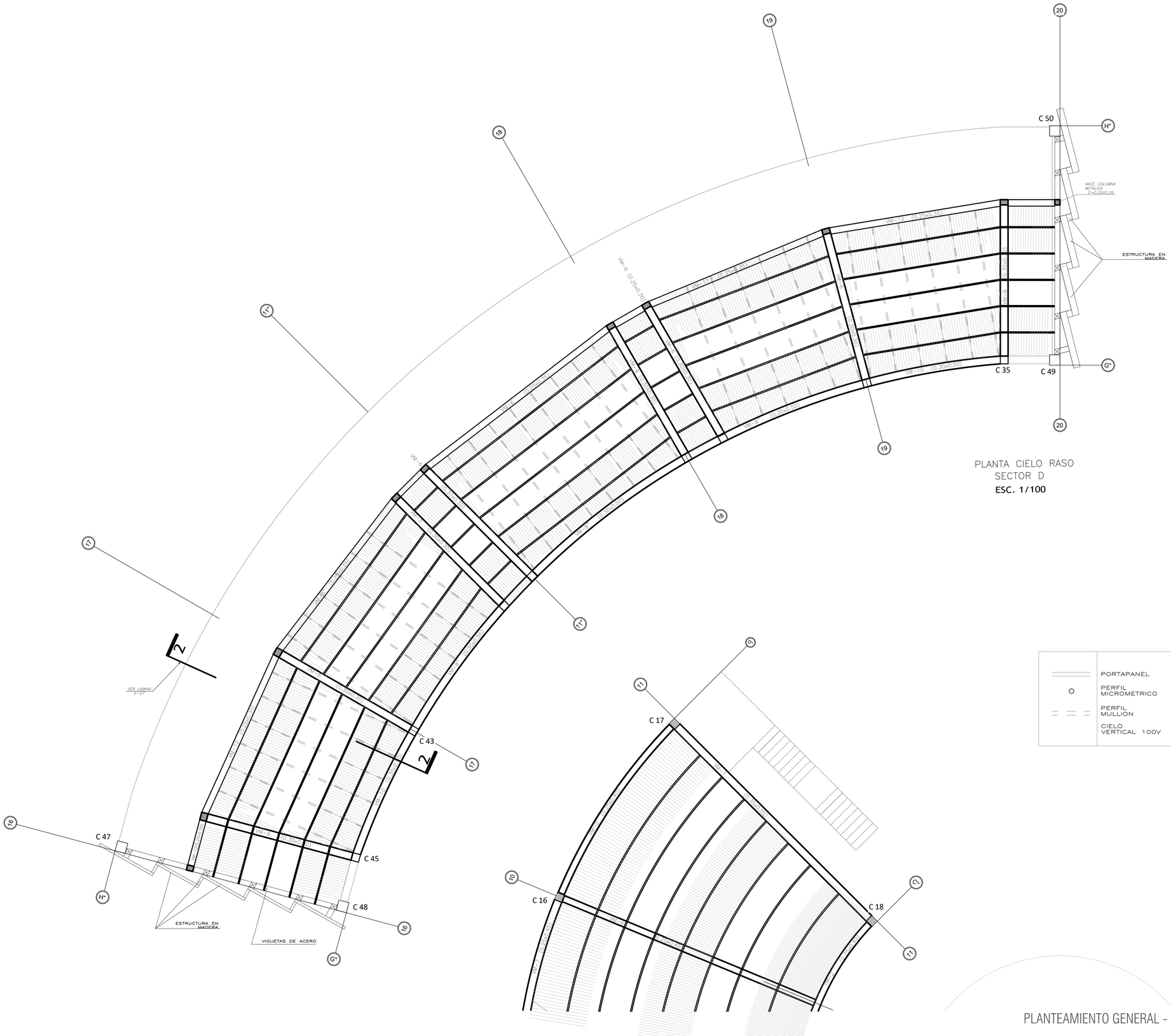

PLANTA CIELO RASO
SECTOR D
ESC. 1/100

PLANTEAMIENTO GENERAL - SECTOR A y B

UNIVERSIDAD NACIONAL DE INGENIERIA

FAUA

FACULTAD DE ARQUITECTURA URBANISMO Y ARTES

PROYECTO : CENTRO DE INTERPRETACION E INVESTIGACION EN EL AREA DE CONSERVACION REGIONAL HUMEDALES DE VENTANILLA

UBICACION :

AREA DE CONSERVACION REGIONAL HUMEDALES DE VENTANILLA

Norte :

REVISIONES:

Bachiller :

GLADYS MERCEDES SILVA GONZALES

Asesor de Tesis :

ARQ. Alberto Fernandez-Dávila Arapa

Asesores de Especialidades :

ESTRUCTURAS:
ING. Carmen Pacora Perez

INSTALACIONES SANITARIAS:
ING. Jorge Castillo Chavez

INSTALACIONES ELECTRICAS:
ING. Ubaldo Rosas

ESC : 1|75

Plano :

ESTRUCTURAS VIGAS, COLUMNAS, LOSA

AÑO 2019

LIMA - PERU

Lamina :

E-05

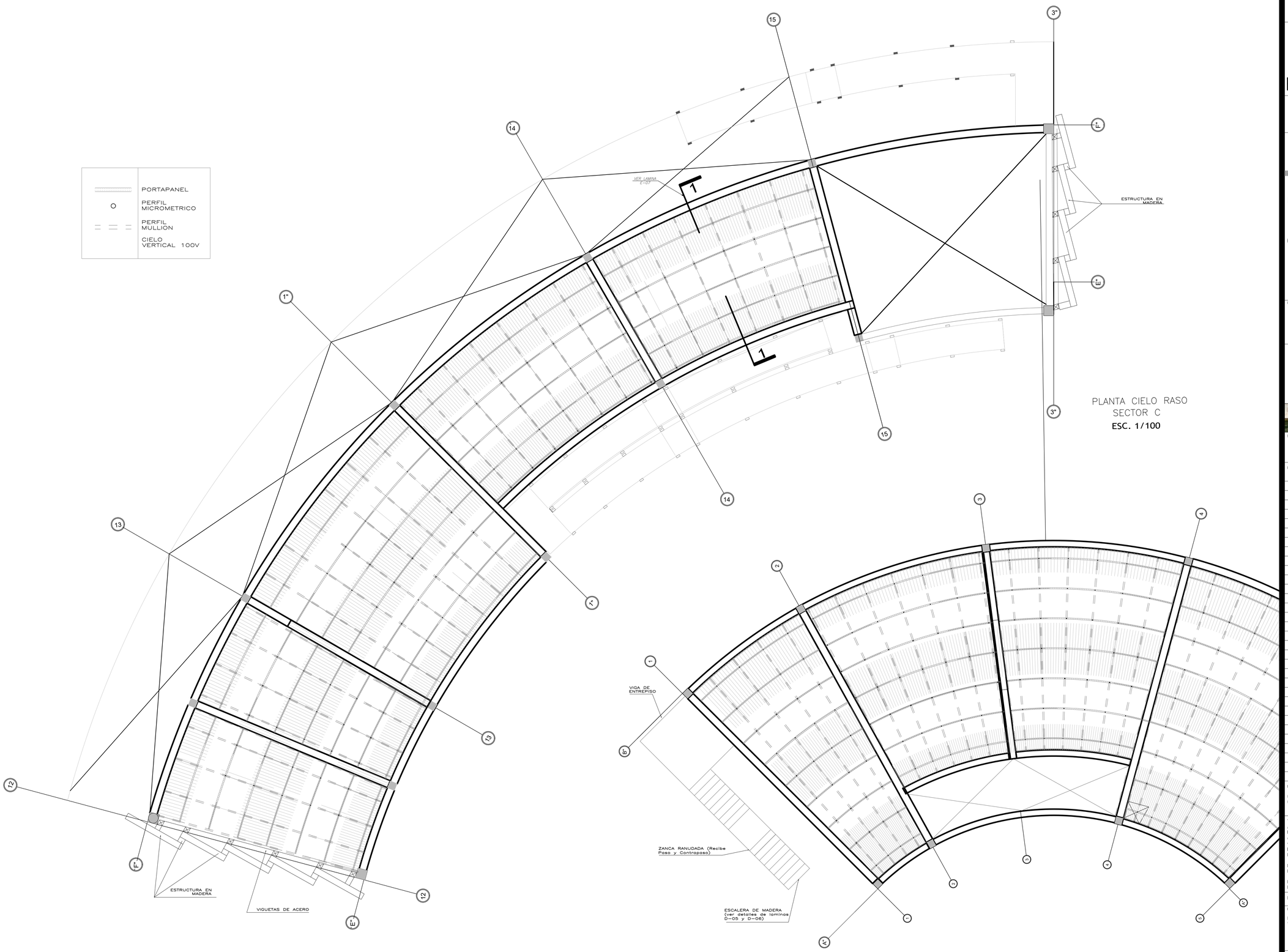

PLANTA CIELO RASO
SECTOR C
ESC. 1/100

PLANTEAMIENTO GENERAL - SECTOR D

UNIVERSIDAD NACIONAL DE INGENIERIA

FAUA

FACULTAD DE ARQUITECTURA URBANISMO Y ARTES

PROYECTO : CENTRO DE INTERPRETACION E INVESTIGACION EN EL AREA DE CONSERVACION REGIONAL HUMEDALES DE VENTANILLA

UBICACION :

AREA DE CONSERVACION REGIONAL HUMEDALES DE VENTANILLA

Norte :

REVISIONES:

Bachiller :

GLADYS MERCEDES SILVA GONZALES

Asesor de Tesis :

ARQ. Alberto Fernandez-Dávila Arapa

Asesores de Especialidades :

ESTRUCTURAS:
ING. Carmen Pacora Perez

INSTALACIONES SANITARIAS:
ING. Jorge Castillo Chavez

INSTALACIONES ELECTRICAS
ING. Ubaldo Rosas

ESC : 1/75

Plano :

ESTRUCTURAS
VIGAS, COLUMNAS, LOSA

AÑO 2019

LIMA - PERU

Lamina :

E-06

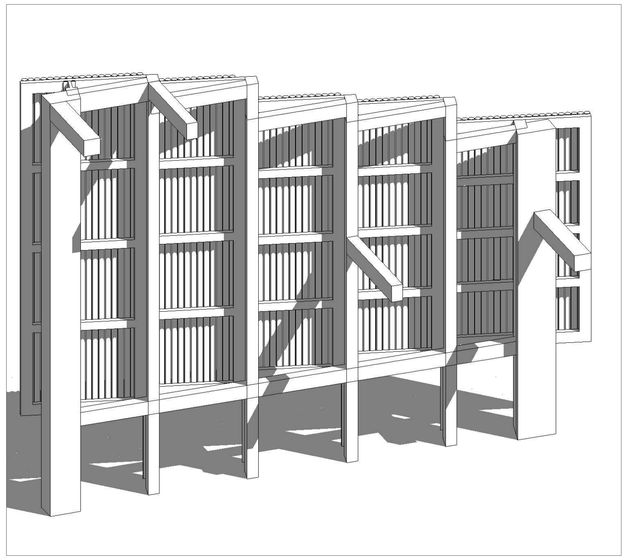

MURO ZIGZAG

ENCUENTRO
ESCALERA - VIGA

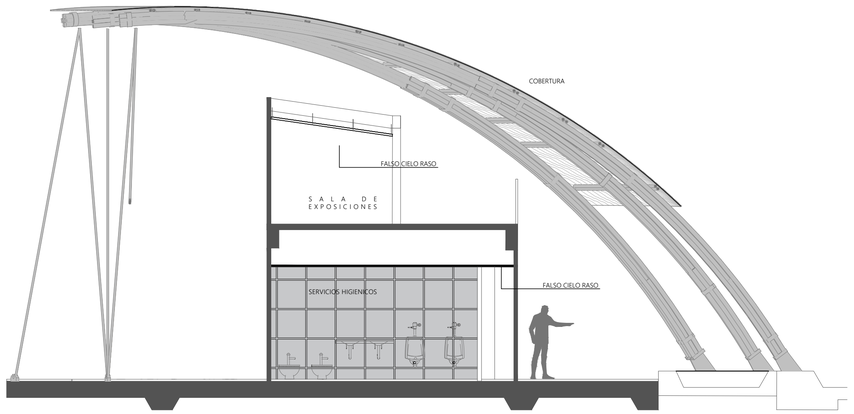

CORTE 1 - 1 / SECTOR C
ESCALA 1/100

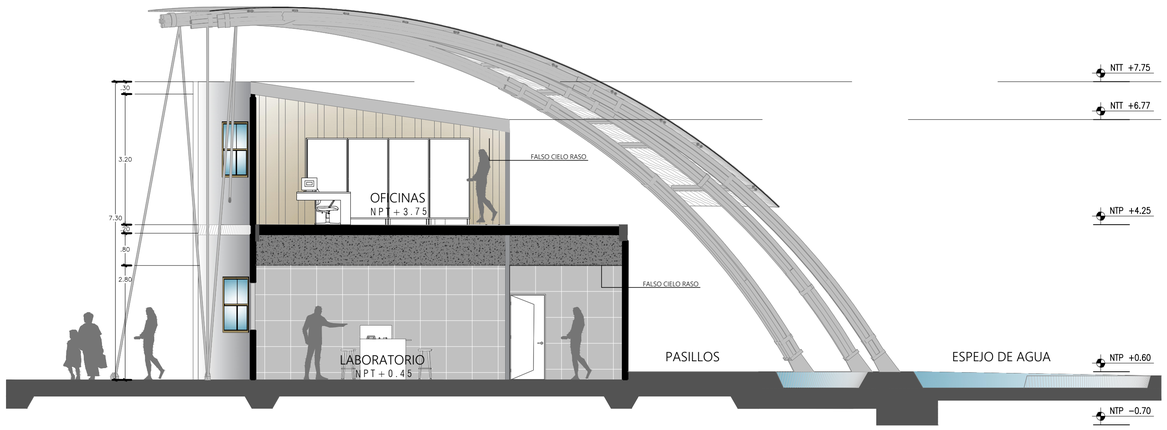

CORTE 2 - 2 / SECTOR D
ESCALA 1/100

VISTA INTERIOR
LABORATORIOS

UNIVERSIDAD NACIONAL DE INGENIERIA

FAUA

FACULTAD DE ARQUITECTURA URBANISMO Y ARTES

PROYECTO :
CENTRO DE INTERPRETACION E INVESTIGACION EN EL AREA DE CONSERVACION REGIONAL HUMEDALES DE VENTANILLA

UBICACION :
A R E A D E CONSERVACION R E G I O N A L HUMEDALES DE V E N T A N I L L A

Norte :

REVISIONES:

Bachiller :
GLADYS MERCEDES SILVA GONZALES

Asesor de Tesis :
ARQ. Alberto Fernandez-Dávila Arapa

Asesores de Especialidades :
ESTRUCTURAS:
ING. Carmen Pacora Perez

INSTALACIONES SANITARIAS:
ING. Jorge Castillo Chavez

INSTALACIONES ELECTRICAS:
ING. Ubaldo Rosas

ESC : INDICADA

Plano :
E S T R U C T U R A S
VIGAS, COLUMNAS, LOSA

AÑO 2019

L I M A - P E R U

Lamina :
E-07

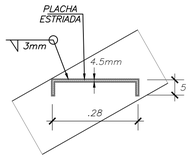

(CORTE E - E)
(ELEVACION)
(ESC. 1/10)

(CORTE D - D)
(ELEVACION)
(ESC. 1/10)

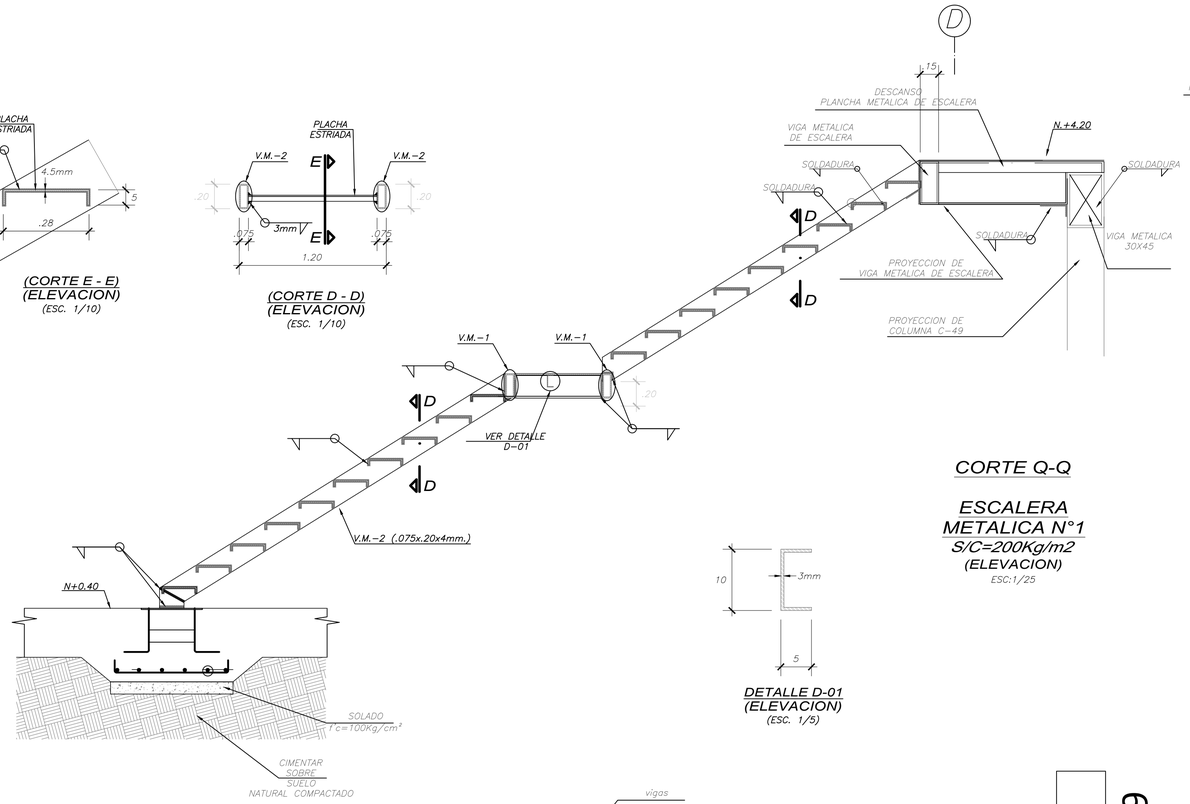

CORTE Q-Q

ESCALERA METALICA N°1
S/C=200Kg/m2
(ELEVACION)
ESC:1/25

DETALLE D-01
(ELEVACION)
(ESC. 1/5)

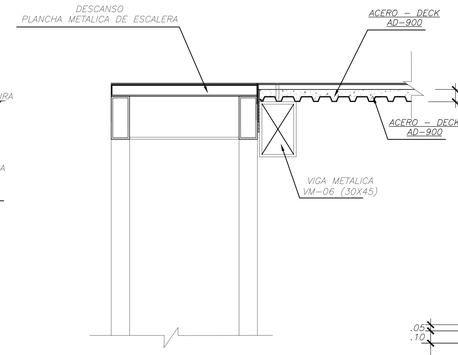

CORTE R-R

ESCALERA METALICA N°1
S/C=200Kg/m2
(ELEVACION)
ESC:1/25

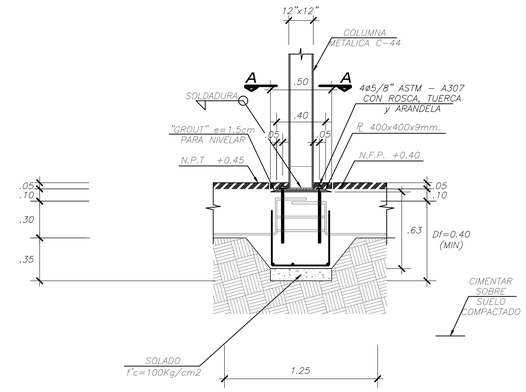

DETALLE D1 ANCLAJE DE COLUMNA METALICA EN ZAPATA DE CONCRETO ARMADO
(ELEVACION)
ESC:1/25

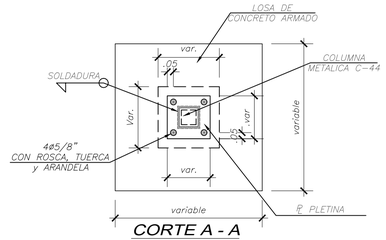

CORTE A - A
(PLANTA)
ESC:1/25

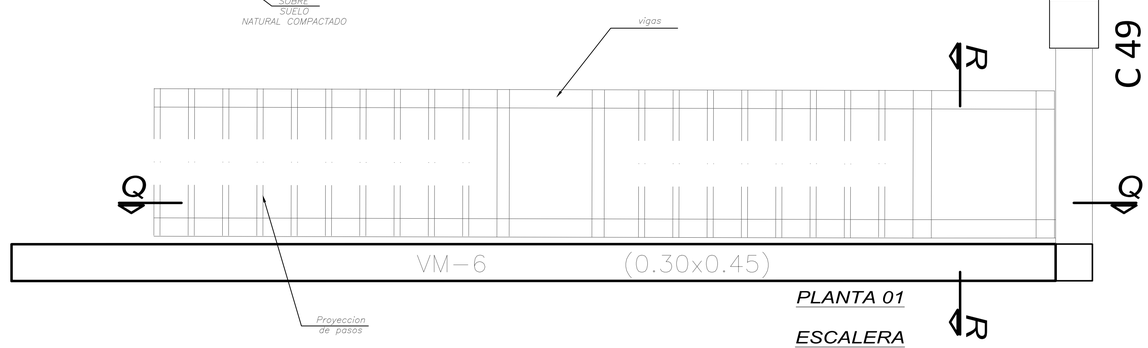

PLANTA 01

ESCALERA METALICA N°1
S/C=400Kg/m2
(ELEVACION)
ESC:1/25

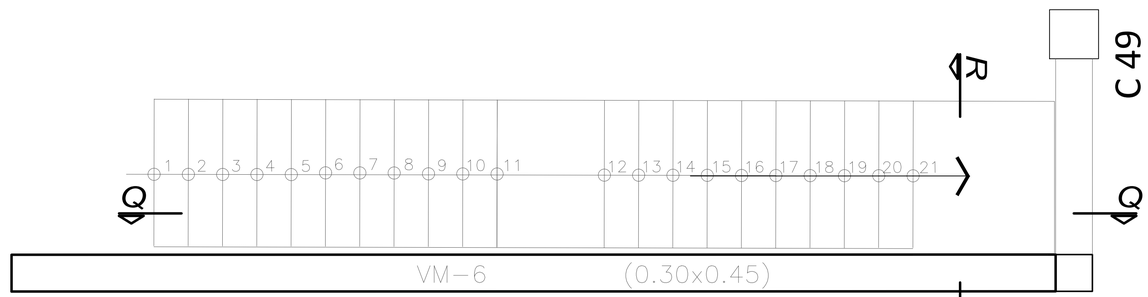

PLANTA 02
ESCALERA METALICA N°1
S/C=400Kg/m2
(ELEVACION)
ESC:1/25

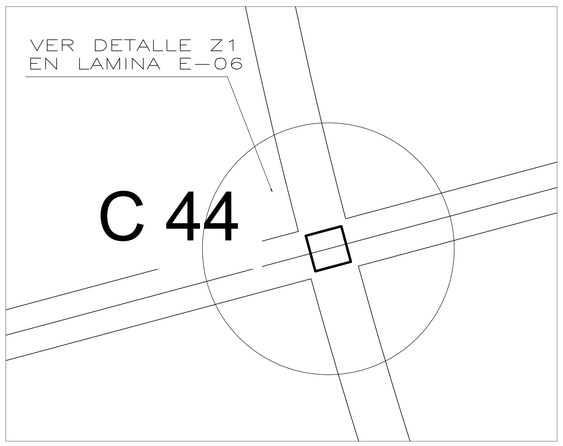

PLANTEAMIENTO GENERAL - ESTRUCTURAS METALICAS

UNIVERSIDAD NACIONAL DE INGENIERIA

FAUA
FACULTAD DE ARQUITECTURA URBANISMO Y ARTES

PROYECTO : CENTRO DE INTERPRETACION E INVESTIGACION EN EL AREA DE CONSERVACION REGIONAL HUMEDALES DE VENTANILLA

UBICACION :
AREA DE CONSERVACION REGIONAL HUMEDALES DE VENTANILLA

Norte :

REVISIONES:

Bachiller :
GLADYS MERCEDES SILVA GONZALES

Asesor de Tesis :
ARQ. Alberto Fernandez-Dávila Anaya
Asesores de Especialidades :
ESTRUCTURAS:
ING. Carmen Pacora Perez

INSTALACIONES SANITARIAS:
ING. Jorge Castillo Chavez

INSTALACIONES ELECTRICAS:
ING. Ubaldo Rosas

ESC : INDICADA

Plano :
ESTRUCTURAS DETALLES

AÑO 2019

LIMA - PERU

Lamina :
E-08

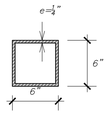

VIGA METALICA VM-1" (HSS 6" x 6" x1/4")

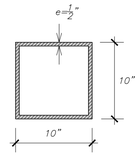

VIGA METALICA VM-5 (HSS 10" x 10" x1/2")

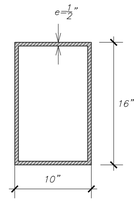

VIGA METALICA VM-2" (HSS 10" x 16" x1/2")

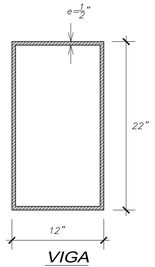

VIGA METALICA VM-1 (HSS 12" x 22" x1/2")

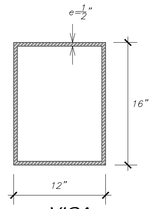

VIGA METALICA VM-8 (HSS 12" x 16" x1/2")

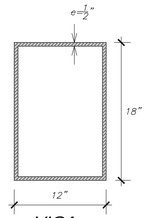

VIGA METALICA VM-8 (HSS 12" x 18" x1/2")

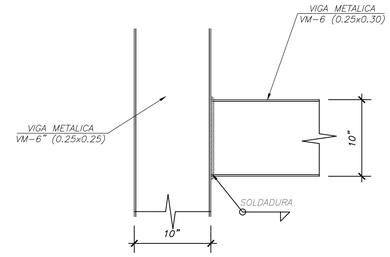

DETALLE D-4 UNION DE VIGAS METALICAS VM-3" (CORTE)
ESC:1/10

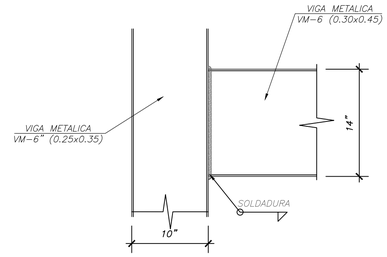

DETALLE D-5 UNION DE VIGAS METALICAS VM-6 (CORTE)
ESC:1/10

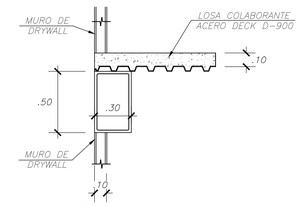

SECC. I - I

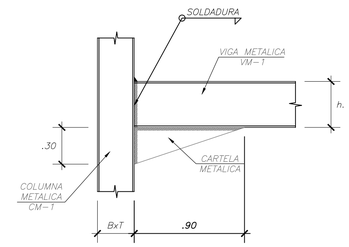

UNION DE COLUMNA METALICA y VIGA METALICA CON CARTELA METALICA (ELEVACION)
ESC:1/25

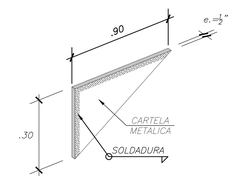

CARTELA METALICA (ISOMETRICO)
ESC:1/25

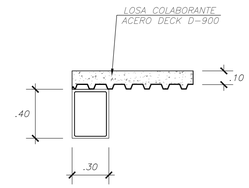

SECC. II - II

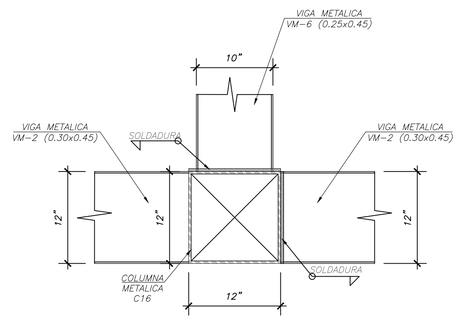

DETALLE D-1 UNION DE COLUMNA C16 METALICA CON VIGAS METALICAS VM-2 (PLANTA)
ESC:1/10

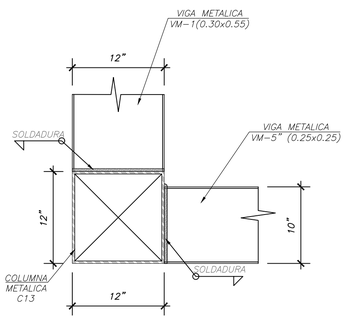

DETALLE D-2 UNION DE COLUMNA C13 METALICA CON VIGAS METALICAS VM-1 y VM-5" (PLANTA)
ESC:1/10

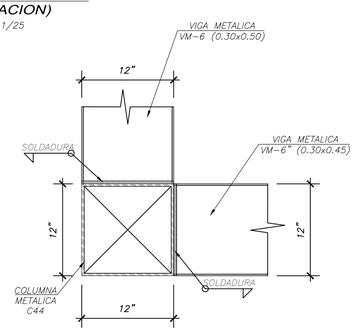

DETALLE D-5 UNION DE COLUMNA CM2 METALICA CON VIGAS METALICAS VM-6 (PLANTA)
ESC:1/20

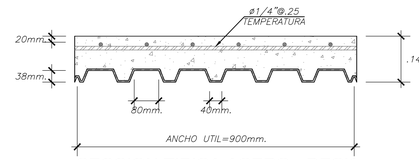

SECCION TIPICA ACERO - DECK AD-900 (ELEVACION)
ESC:1/10

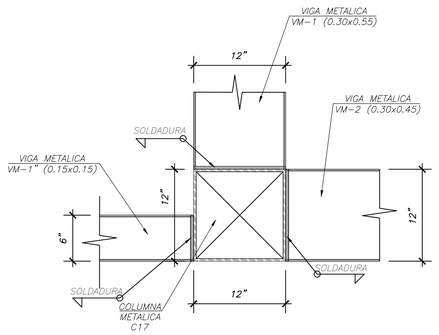

DETALLE D-3 UNION DE COLUMNA C17 METALICA CON VIGAS METALICAS VM-2; VM-1; VM-1" (PLANTA)
ESC:1/20

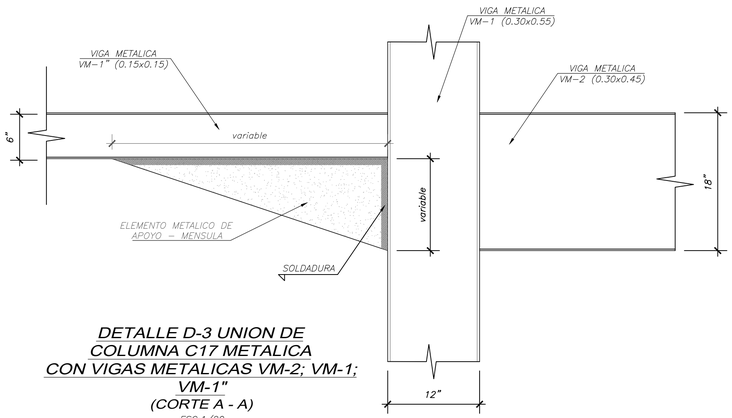

DETALLE D-3 UNION DE COLUMNA C17 METALICA CON VIGAS METALICAS VM-2; VM-1; VM-1" (CORTE A - A)
ESC:1/20

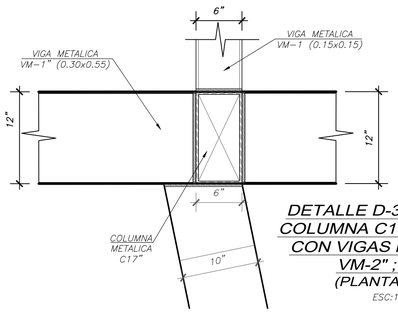

DETALLE D-3" UNION DE COLUMNA C17" METALICA CON VIGAS METALICAS VM-2" ; VM-1" (PLANTA A" - A")
ESC:1/20

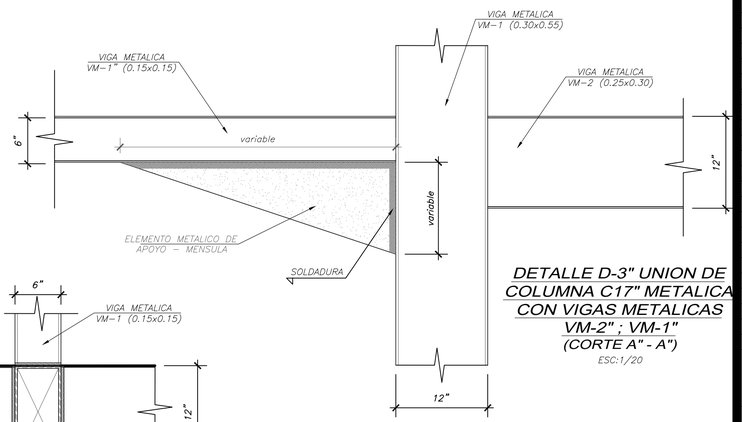

DETALLE D-3" UNION DE COLUMNA C17" METALICA CON VIGAS METALICAS VM-2" ; VM-1" (CORTE A" - A")
ESC:1/20

PLANTEAMIENTO GENERAL - ESTRUCTURAS METALICAS

UNIVERSIDAD NACIONAL DE INGENIERIA

FAUA

FACULTAD DE ARQUITECTURA URBANISMO Y ARTES

PROYECTO : CENTRO DE INTERPRETACION E INVESTIGACION EN EL AREA DE CONSERVACION REGIONAL HUMEDALES DE VENTANILLA

UBICACION : AREA DE CONSERVACION REGIONAL HUMEDALES DE VENTANILLA

Norte :

REVISIONES:

Bachiller :
GLADYS MERCEDES SILVA GONZALES

Asesor de Tesis :
ARQ. Alberto Fernandez-Dávila Arapa

Asesores de Especialidades :
ESTRUCTURAS:
ING. Carmen Pacora Perez

INSTALACIONES SANITARIAS:
ING. Jorge Castillo Chavez

INSTALACIONES ELECTRICAS:
ING. Ubaldo Rosas

ESC : INDICADA

Plano :
ESTRUCTURAS DETALLES

AÑO 2019

LIMA - PERU

Lamina :
E-09