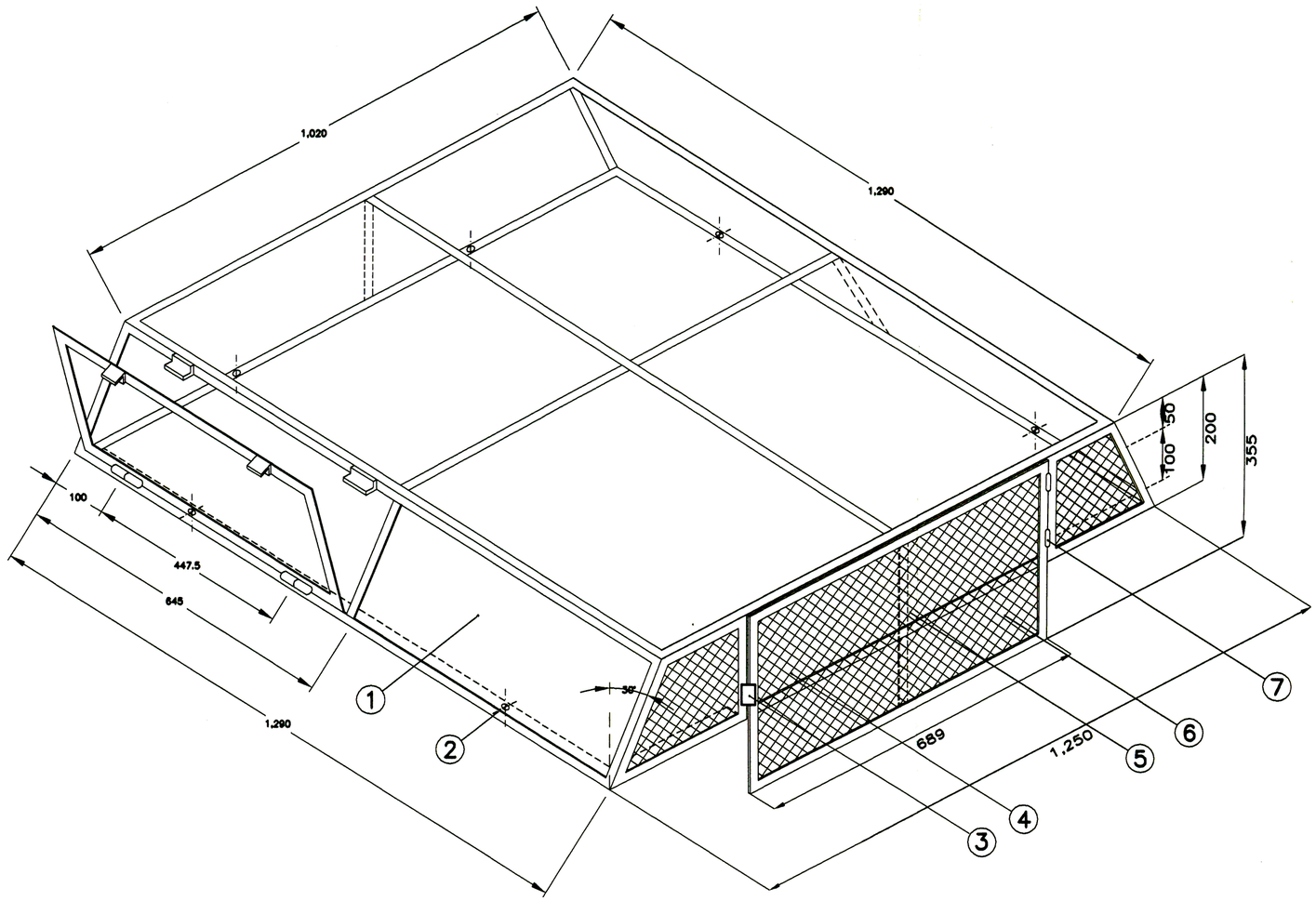

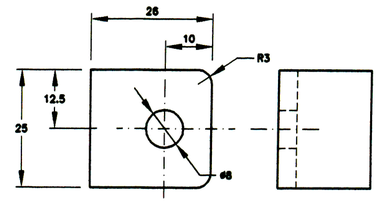

SEGURO
ESCALA: 1/1

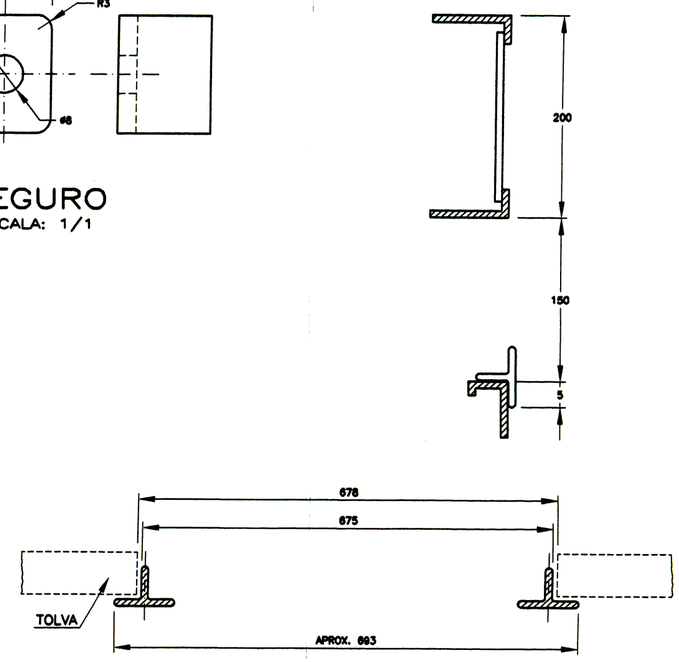

CORTE A–A

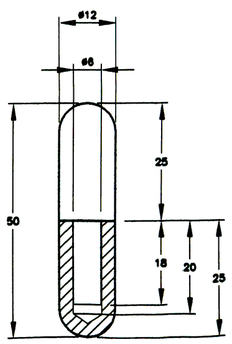

BISAGRA
ESCALA: 1/1

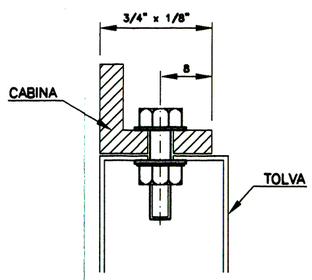

ENSAMBLE
TOLVA CABINA
ESCALA: 1/1

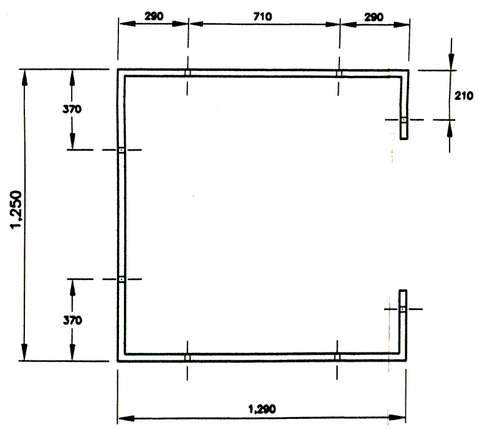

DISTRIBUCION DE AGUJEROS
PASANTES ø 6.5mm.
ESCALA: 1/5

NOTA:

1.– La ℞ (1) se unirá con el < (2) conjuntamente con los refuerzos superiores (tranversales y longitudinales) se utilizara soldadura de punto de 4mmx25mm.
2.– La malla (6) se unirá con (4) y (5) utilizando un electrodo de soldadura adecuadamente.
3.– Las cabinas seran abastecidas, con pintura base anticorrosiva color plomo listas para el pintado.
4.– Las bisagras serán soldadas quedando fijas a las puertas y que no se desmonten.
5.– Hacer 8 agujeros pasantes de 6.5mm. de diametro, para fijarlo a la tolva.

N°	NOMBRE	CANT.	MATERIAL	OBS.
07	BISAGRA	04	EJE ACERADO ø1/2"	HECHO POR FABRICANTE
06	PANELES POST. Y DELANT.	—	MALLA METALICA SOLD. GALV.	ALAMBRE N° 10 ⧈ 1 1/2" x 101/2"
05	REFUERZO HRZT. Ó VERTICAL	01	T Fe 3/4" x 1/8"	—
04	MARCO DE PUERTA	—	T Fe 3/4" x 1/8"	—
03	SEGURO DE PUERTA	3	℞ Fe 1" x 1/8"	HECHO POR FABRICANTE
02	ESTRUCTURA PRINCIPAL	—	ANGULO Fe 3/4" x 1/8"	—
01	PANELES LAT. Y SUPERIOR	—	℞ Fe 0.6 mm.	—

HONDA DEL PERU S.A.

ESCALA: INDICADA	MATERIAL: VARIOS		
PROVEEDOR:			
FECHA:	DIBUJO:	INV. Y DES.	GER. LOG.
SANDO MOTOR E.I.R.L.	NOMBRE: CABINA METALICA MOTOFURGON		
	PLANO N° A 100–153–86		
REVISION RECORD	FECHA: 20-01-94		